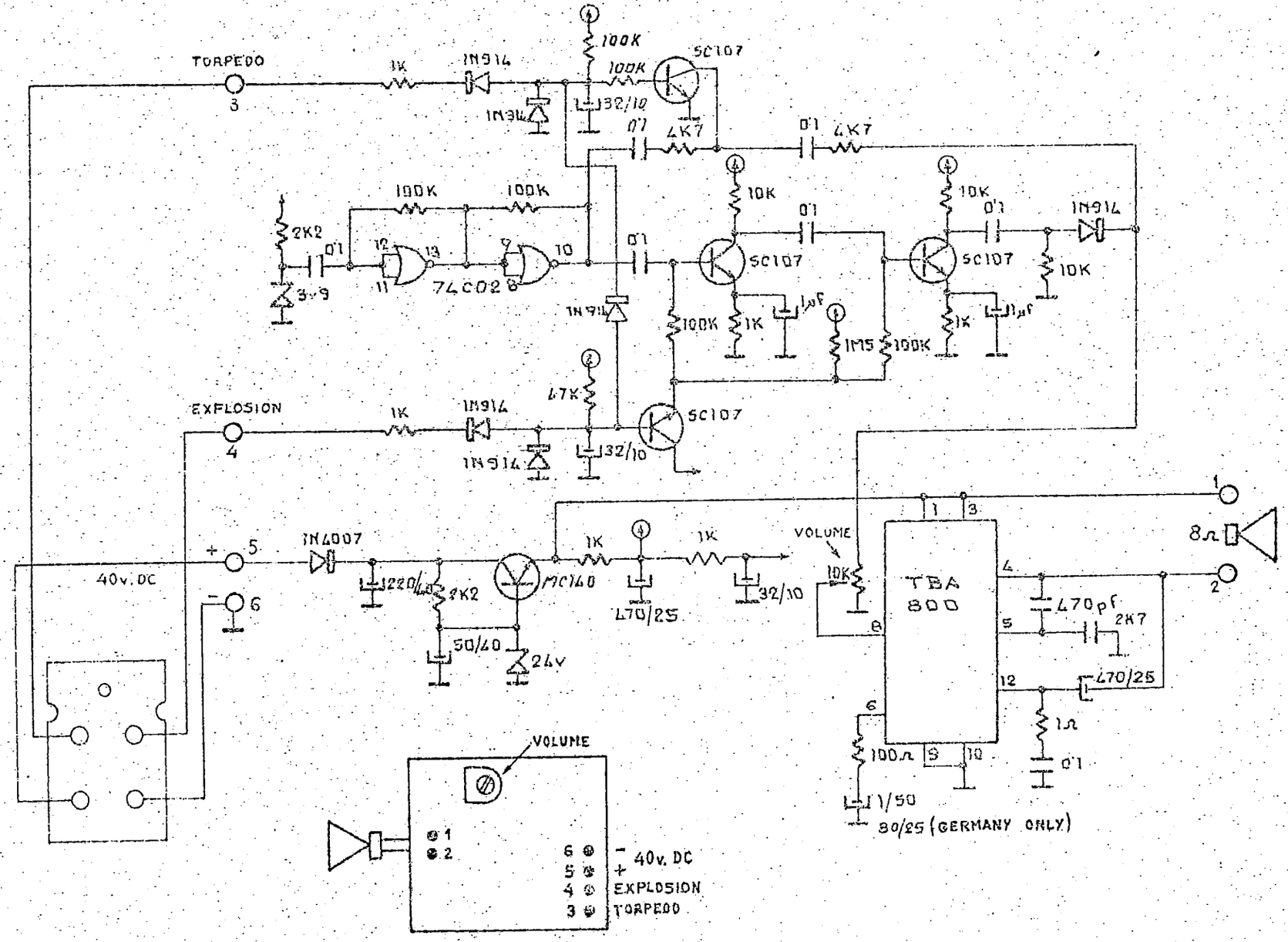

PROCESO

Dibujado 2-4-1.976

SONIDO TORPEDO

PAREDES

ST02-00