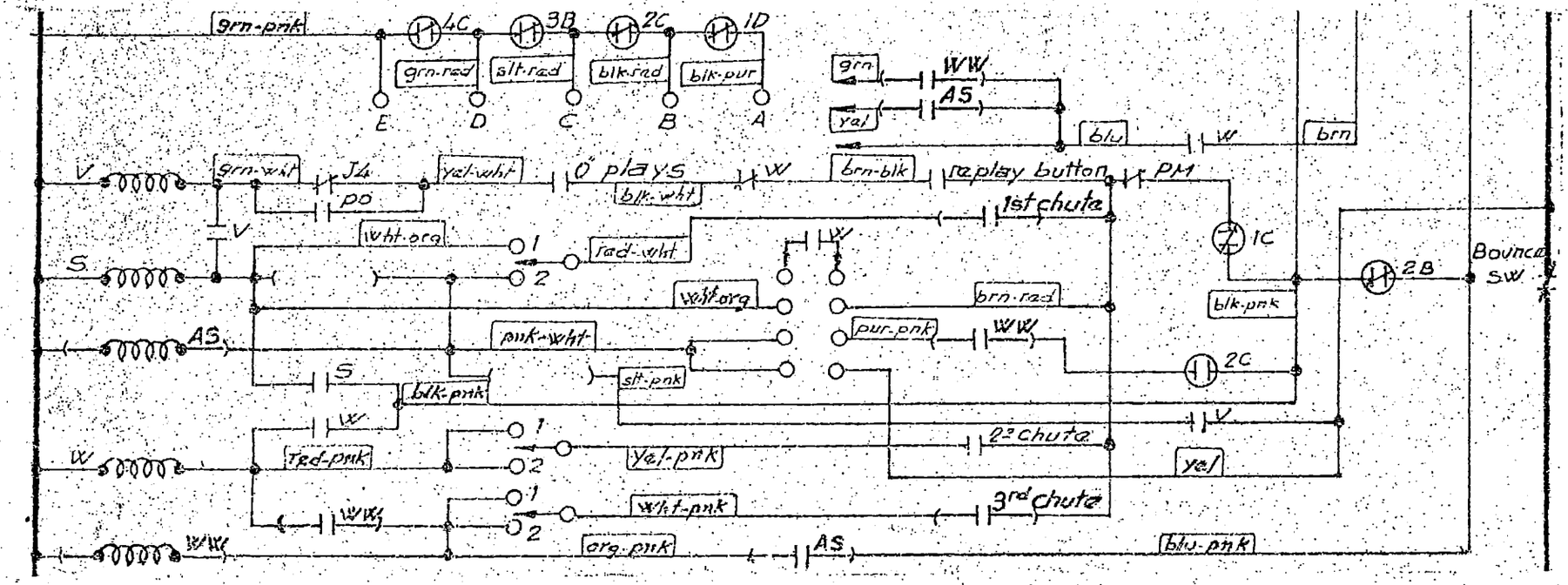

N.º Piezas	N.º del plano		GERMANY
Denominación		PAREDES	
		DENOMINACION	COIN CHUTE ADJUSTAMENT
N.º	PROCESO	Dibujado	ESCALA MATERIAL T.º TERMICO T.º QUIMICO
Modelo	Conjunto	N.º Piezas	

USADO EN