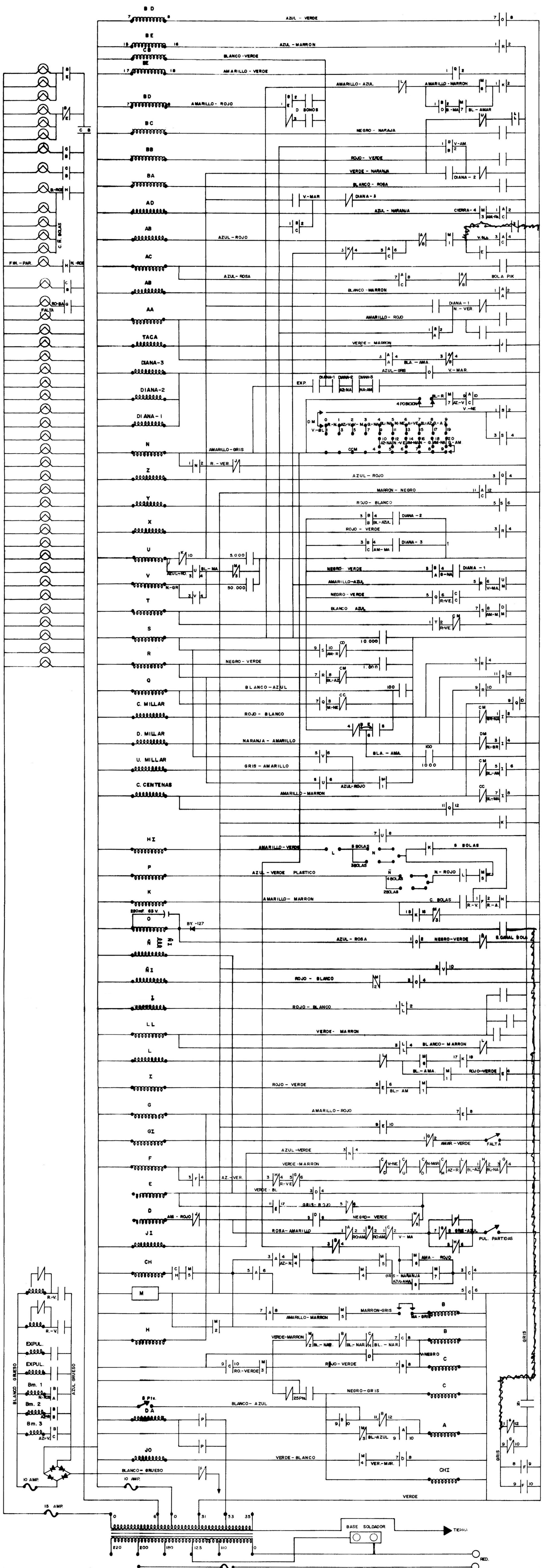

REPETIDOR

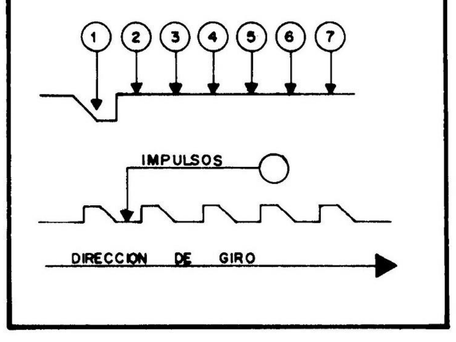

MOTOR

REPRESENTADO:		CONTACTOS: ABIERTOS	CERRADOS
M	1	4	—
M	2	1	2
M	3	2	3
M	4	3	—
M	5	4	1
M	6	3	—
M	7	3	—

CITACION DE CONTACTOS EN REPOSO.

SIMBOLOS

	CONTACTO ABIERTO.
	CONTACTO CERRADO.
	CONTACTO INVERSOR.
	BOBINA CON EL NUCLEO DESLIZANT
	BOBINA RELE.
M	CONTACTO MOTOR.

RELES

LETR.	DENOMINACION	CR.	SIT.
A	1 PARTIDA 5 Pts.	2A	15 F
B	2 PARTIDAS 10 Pts.	4A-3C	14 F
C	3 PARTIDAS 25 Pts.	4A-1C	14 F
D	PRE ARRANQUE.	5A	13 B
E	ARRANQUE.	5A	13 B
F	CORTE TENSION.	5A-1C	12 B
G	FALTA.	5A-3C	12 B
H	FINAL PARTIDA.	4A-2C	14 B
I	PUESTA A CERO CONTADORES.	4A	12 B
J	PARTIDA GRATIS.		13 B
K	SALIDA BOLAS.	6A-2C	10 B
L	C. BONOS.	3A	11 B
LL	BONOS.	2A-1C	11 B
N	PARTIDA GRATIS.	4A	5 B
Ñ	C. BOLAS.		10 B
O	CONTADOR BOLAS.	3A-1C	10 B
P	RELE BOLAS.	2A	9 B
Q	CENTENAS.	5A	8 B
R	U. MILLAR.	5A	7 B
S	D. MILLAR.	5A	7 B
T	C. MILLAR.	5A	7 B
U	5.000	3A	6 B
V	50.000	3A	6 B
X	CAMPANA 5.000		6 B
Y	CAMPANA 50.000.		6 B
Z	CAMPANA 100.		5 B
AA	IMPULSO PICABOLAS.	3A	4 B
AB	C. PICABOLAS.		4 B
AC	PICABOLAS DESCUENTO.	6A	3 B
AD	BOBINA PICABOLAS.		3 B
BA	BUMPER 1º	4A	3 B
BB	BUMPER 2º.	4A	3 B
BC	BUMPER 3º.	4A	2 B
BD	DOBLE BONOS.	3A	2 B
BE	LUCES.	2A-1C	2 B
CB	EXPECIAL DIANA DOBLE BONOS.	3A-1C	1 B
DA	BOBINA SALIDA BOLAS.		1 5 B
CH	AUXILIAR 6 PARTIDAS.	3A-1C	13 B

EMAGAR

FABRICANTE: EUSEBIO MARTINEZ GARCIA.

"EL GRAN CHAPARRAL"

X-XI-1.976

ESQUEMA ELECTRICO

Sr. Morajo.